Телефоны для консультаций и заказа оборудования:
+7 (495) 951-36-44, +7 (495) 951-70-11, +7 (909) 653-07-66
email: sale@ensaving.ru
web: https://ensaving.ru

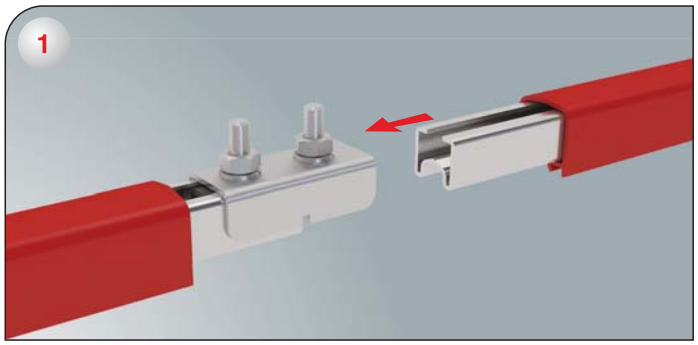

1-)Контактную планку соединителя, соединяющую две секции стального монотроллея, установите между токоведущими шинами (стальными проводниками) так, чтобы гайки контактной планки находились сверху.

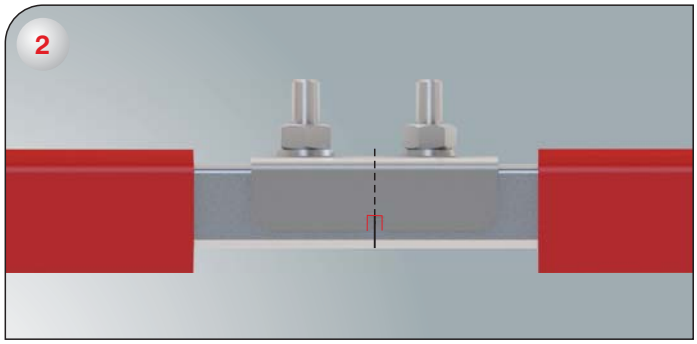

2-) Установите монтажную линейку так, чтобы она охватывала контактную планку соединителя с двух сторон и чтобы метка «^» приходилась точно по середине стыка двух секций.

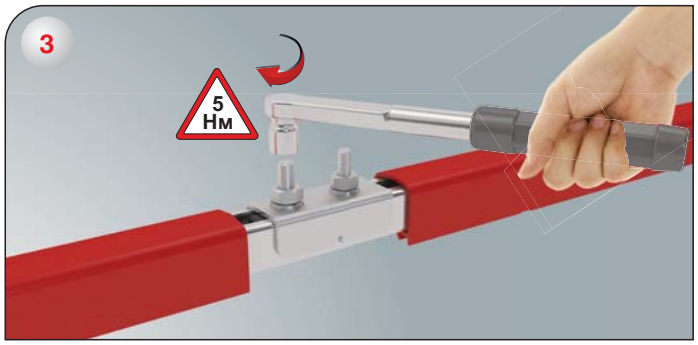

3-) Затяните гайки с помощью динамометрического ключа до момента 5 Нм.

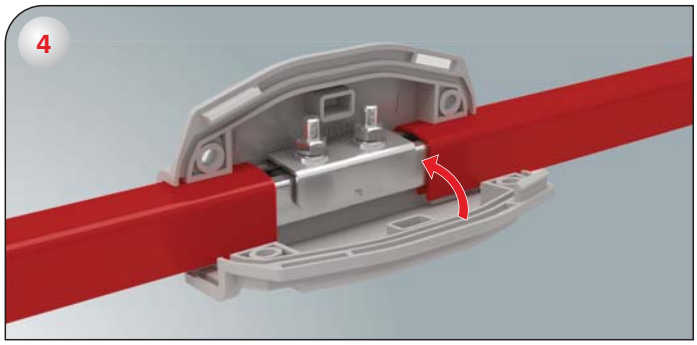

4-) Установите изолирующие крышки напротив друг друга.

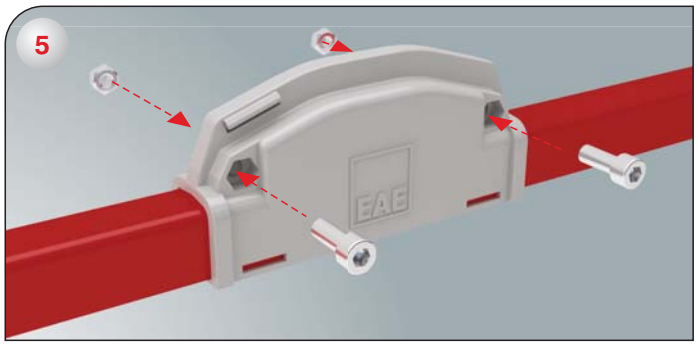

5-) Вставьте болты и гайки в соответствующие отверстия в крышках.

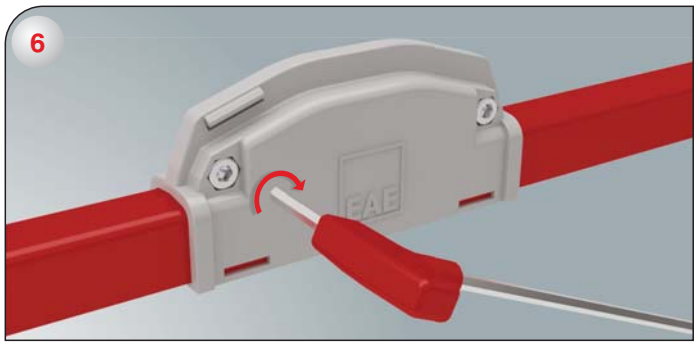

6-) Затяните болты при помощи специального ключа.

▶▶Инструкция по монтажу секции ввода питания с середины

Телефоны для консультаций и заказа оборудования:
+7 (495) 951-36-44, +7 (495) 951-70-11, +7 (909) 653-07-66
email: sale@ensaving.ru
web: https://ensaving.ru

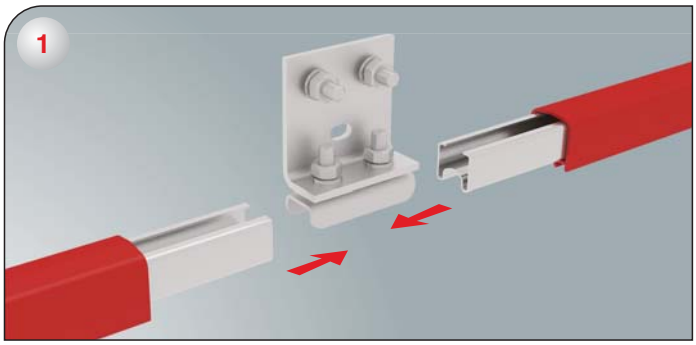

1-) Контактную планку соединителя, соединяющую две секции стального монотроллея, установите между токоведущими шинами (стальными проводниками) так, чтобы гайки контактной планки находились сверху.

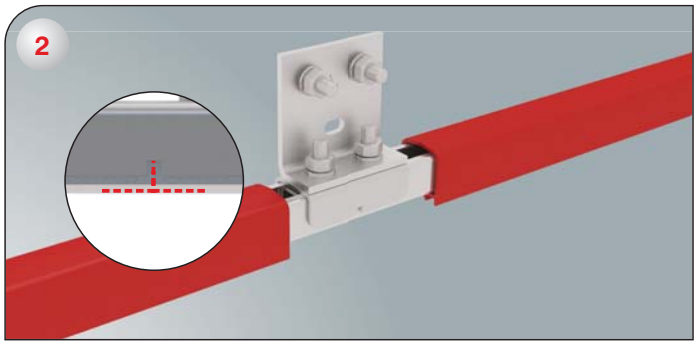

2-) Метка на контактной соединителе должна приходит ровно по середине стыка двух секции.

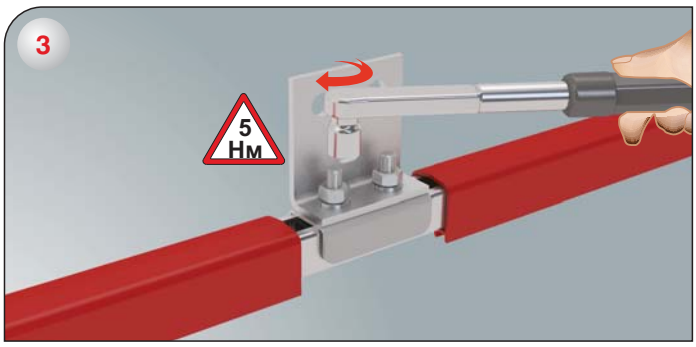

3-) Снимите монтажную линейку и затяните гайки динамометрическим ключом до момента 5Нм.

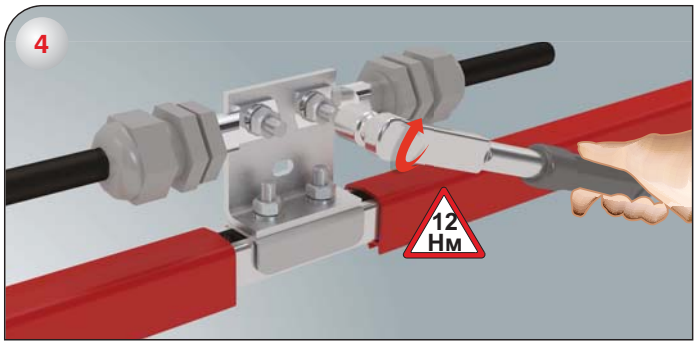

4-) Протяните питающие кабели через уплотнительные вводы и опрессуйте токонесущие жилы кабелей наконечниками, а за тем установите их на контактную планку секции ввода питания с середины и затяните наконечники гайками с помощью динамометрического ключа до отметки 12 Нм.

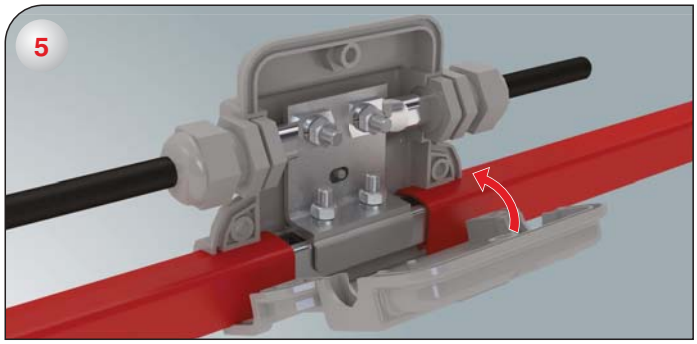

5-) Установите изолирующие крышки напротив друг друга.

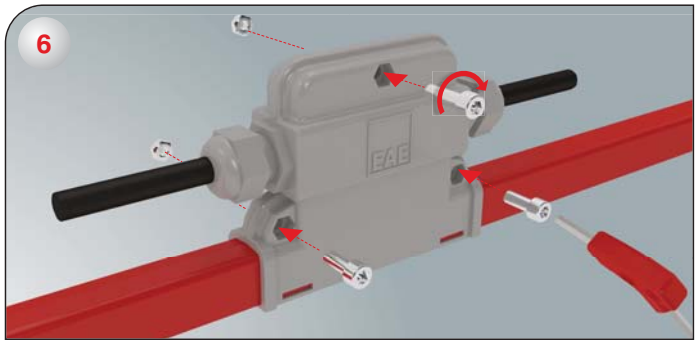

6-) Вставьте болты и гайки в соответствующие отверстия в крышках, затяните болты при помощи специального ключа.

Телефоны для консультаций и заказа оборудования:
+7 (495) 951-36-44, +7 (495) 951-70-11, +7 (909) 653-07-66
email: sale@ensaving.ru
web: https://ensaving.ru

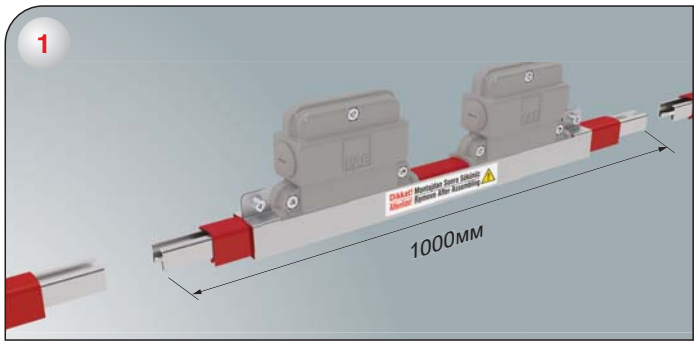

1-) Убедитесь, что длина компенсационной секции составляет 1000 мм. Если длина отличается от 1000 мм, то необходимо выполнить регулировку путем передвижением шин вперед или назад.

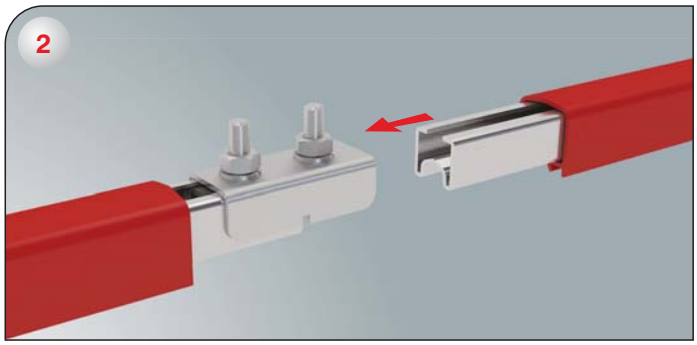

2-) Контактную планку соединителя, соединяющую две секции стального монотроллея, установите между токоведущими шинами (стальными проводниками) так, чтобы гайки контактной планки находились с верху.

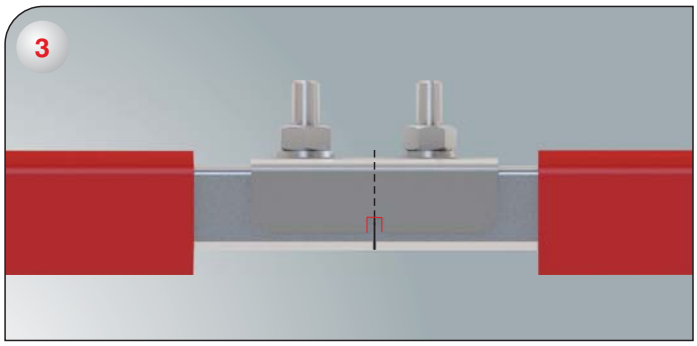

3-) Установите монтажную линейку так, чтобы она охватывала контактную планку соединителя с двух сторон и чтобы метка «^» приходилась точно по середине стыка двух секций.

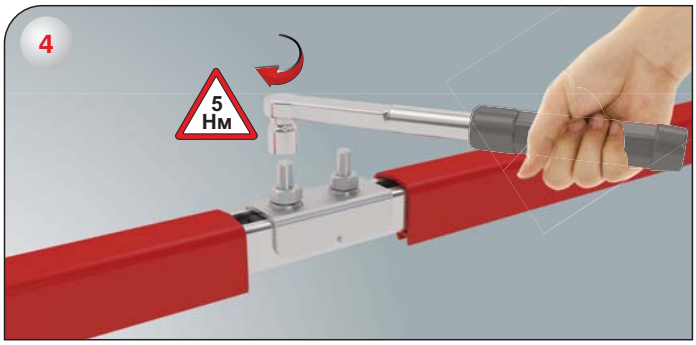

4-) Затяните гайки с помощью динамометрического ключа до момента 5 Нм.

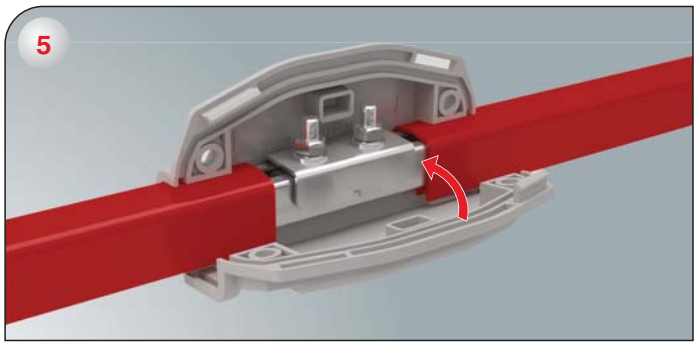

5-) Установите изолирующие крышки напротив друг друга.

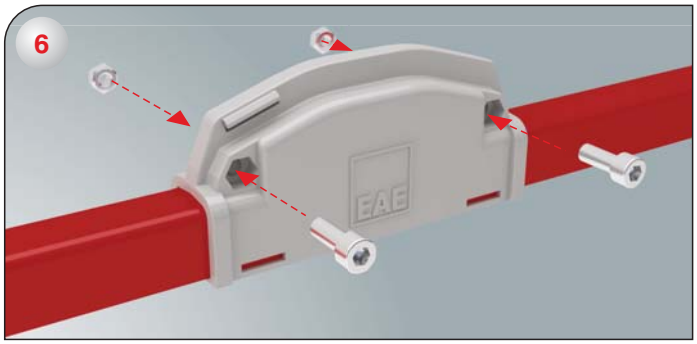

6-) Вставьте болты и гайки в соответствующие отверстия в крышках, затяните болты при помощи специального ключа.

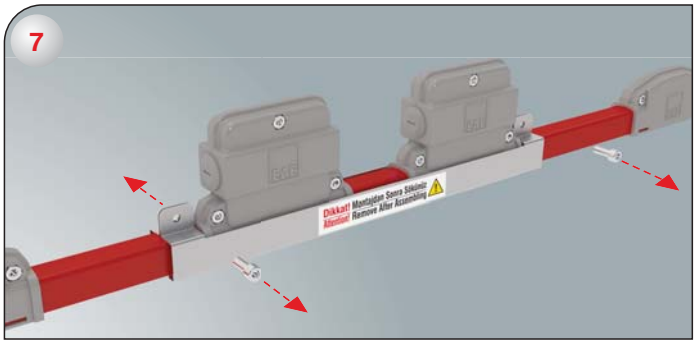

7-) Снимите болты пластины выравнивающей планки, находящейся на расширительном модуле.

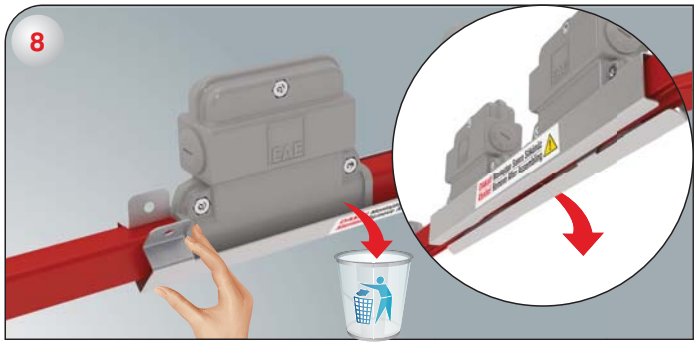

8-) Пластину выравнивающей планки выбросьте в утилизационный ящик.